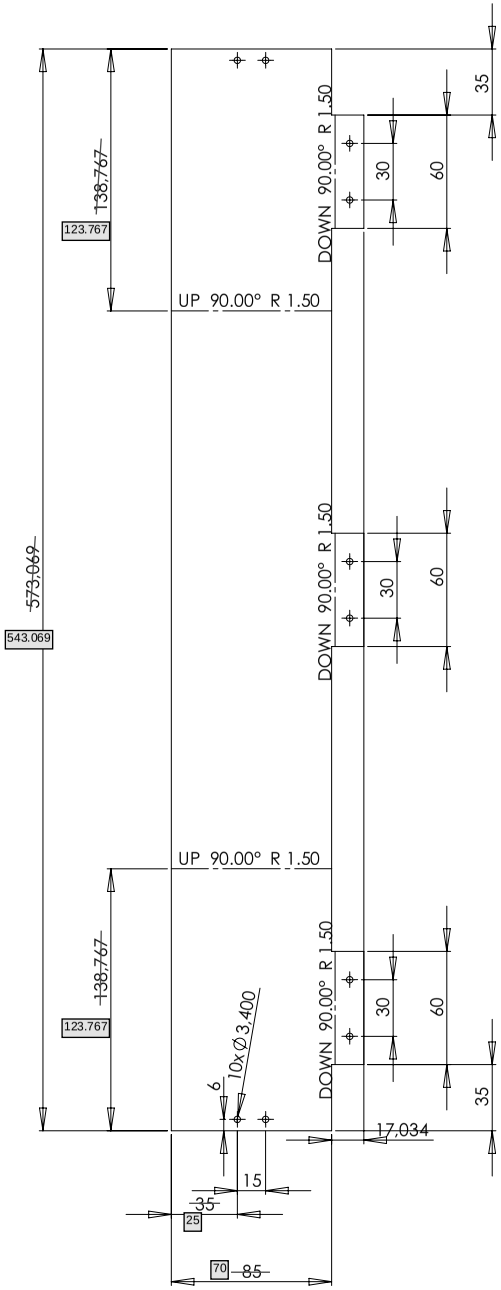

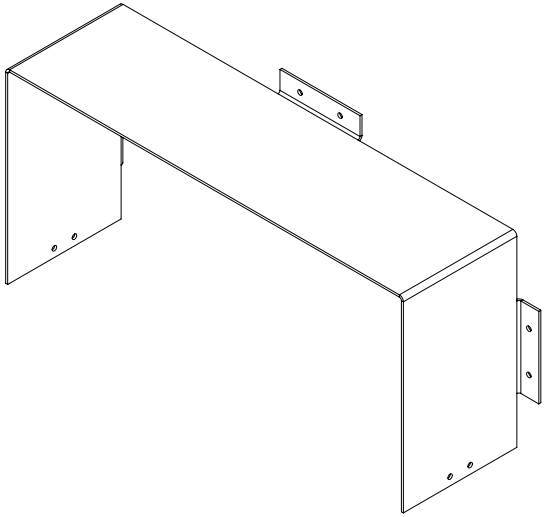

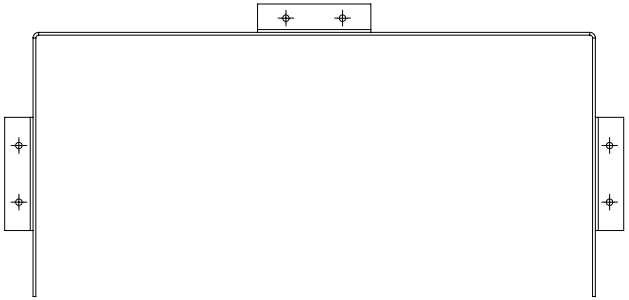

espesor: 1.5mm

SI NO SE INDICA LO CONTRARIO: LAS COTAS SE EXPRESAN EN MM. ACABADO SUPERFICIAL: TOLERANCIAS: LINEAL: ANGULAR:	ACABADO:		REBARBAR Y ROMPER ARISTAS VIVAS	NO CAMBIE LA ESCALA	REVISIÓN v02	
	NOMBRE	FIRMA	FECHA			
DIBUJ.					TÍTULO:	
VERIF.						
APROB.						
FABR.						
CALID.				MATERIAL: AISI 304	N.° DE DIBUJO Pieza2	A2
				PESO:	ESCALA:1:2	HOJA 1 DE 1